PIHER - PINCES À RESSORT MÉTALLIQUES SOLIDES

€2,15 – €7,27 (HT)

Ces pinces à ressort métalliques ont un boîtier en acier avec une protection en plastique. Ressort trempé extra résistant.

UGS : N / A

VARIANTES

Image	UGS	La description	Plage de serrage	Prix
	PIH-30007		3,5cm	€2,15 (HT)

Image	UGS	La description	Plage de serrage	Prix
	PIH-30008		5,5cm	€4,09 (HT)
	PIH-30009		8,5cm	€7,27 (HT)

GALERIJAFBEELDINGEN

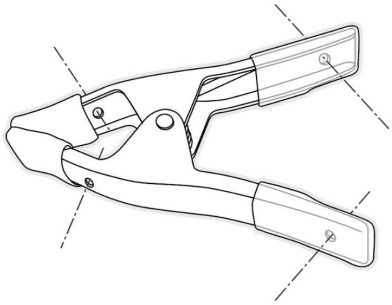

Ces pinces à ressort métalliques ont un boîtier en acier avec une protection en plastique. Ressort trempé extra résistant.

INFORMATION PRODUIT

- Boîtier en acier
- Protection plastique
- Ressort trempé extra résistant

DESCRIPTION

Ces pinces à ressort métalliques ont un boîtier en acier avec une protection en plastique. Ressort trempé extra résistant.

Aucune vidéo disponible pour ce produit!

TÉLÉCHARGEMENTS

Aucun téléchargement disponible.

INFORMATIONS COMPLÉMENTAIRES

Poids	ND
Dimensions	ND
Plage de serrage	3,5cm, 5,5cm, 8,5cm
Profondeur de serrage	3cm, 4,5cm, 7cm