SILICONEN DICHTING TYPE FS1/FS3 - 100M KASTANJEBRUIN

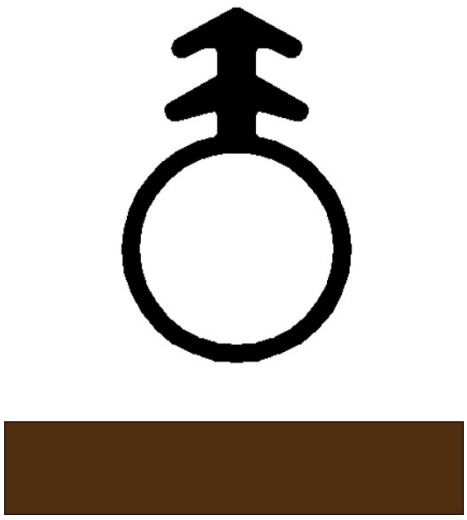

€168,38 – €170,82 (excl. BTW)

Isolerende dichting in siliconen voor ramen & deuren in bruine kleur. Excellente weerstand bij temperaturen tussen -60 en 200°C. Met behulp van deze dichting geniet u van zowel een goede temperatuurs- als geluidsisolatie. Essentieel voor nieuwe constructies en eenvoudig in te frezen bij bestaande constructies. Gebruik hiervoor de Virutex Sleuffrees RA17VG met de rechte frees.

Verkrijgbaar in diameter 6mm of 8mm.

Artikelnummer: Nvt

VARIATIES

Beeld	Artikelnummer	Omschrijving	Diameter	Prijs
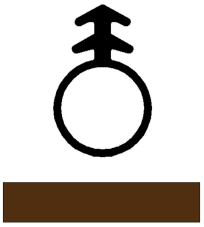	VIR-RA17DDJOINTFS1BR		8mm	€170,82 (excl. BTW)
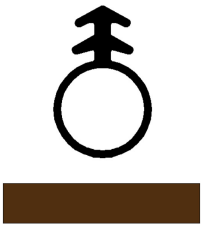	VIR-RA17DDJOINTFS3		6mm	€168,38 (excl. BTW)

GALERIJAFBEELDINGEN

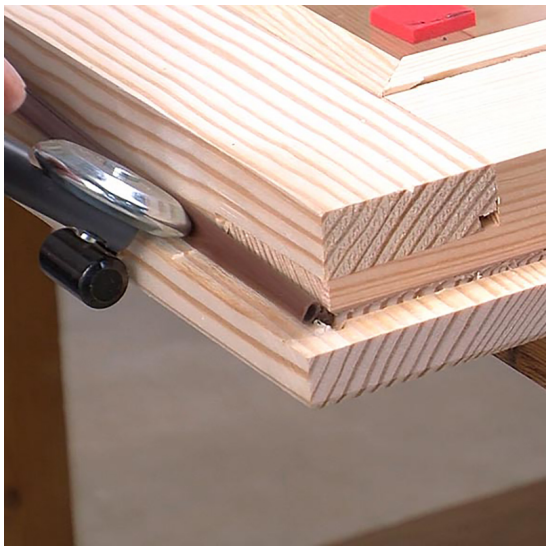

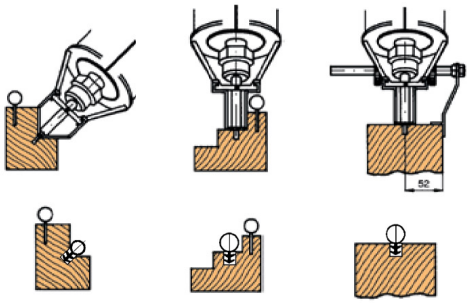

Isolerende dichting in siliconen voor ramen & deuren in bruine kleur. Excellente weerstand bij temperaturen tussen -60 en 200°C. Met behulp van deze dichting geniet u van zowel een goede temperatuurs- als geluidsisolatie. Essentieel voor nieuwe constructies en eenvoudig in te frezen bij bestaande constructies. Gebruik hiervoor de Virutex Sleuffrees RA17VG met de rechte frees.

Verkrijgbaar in diameter 6mm of 8mm.

PRODUCTINFORMATIE

- Siliconen dichting
- Kastanjebruin
- Isolatie van ramen & deuren

BESCHRIJVING

Isolerende dichting in siliconen voor ramen & deuren in bruine kleur. Excellente weerstand bij temperaturen tussen -60 en 200°C. Met behulp van deze dichting geniet u van zowel een goede temperatuurs- als geluidsisolatie. Essentieel voor nieuwe constructies en eenvoudig in te frezen bij bestaande constructies. Gebruik hiervoor de Virutex Sleuffrees RA17VG met de rechte frees. Verkrijgbaar in diameter 6mm of 8mm.

Geen video beschikbaar voor dit product!

DOWNLOADS

Geen downloads beschikbaar.

BIJKOMENDE INFORMATIE

Gewicht	2 kg
Diameter	6mm, 8mm