ZAAGBLAD 'XTRA CUT' VOOR ALUMINIUM VOL Ø450MM – ASGAT 32MM

€187,00 – €192,00 (excl. BTW)

Zaagblad ‘Xtra Cut’ met FZ/TR ‘triple chip’ tanden (vlakdaktand) en een negatieve tandhoek van 5°. Dit zaagblad is geschikt voor aluminium (vol), PVC en non-ferro metalen. Te gebruiken op zaagtafels. Dit zaagblad biedt een fijne snede en lange standtijd. Een speciale kunsthars in de gleuven zorgt voor meer stabiliteit en vermindert de trillingen van het zaagblad tijdens het werken. Geluidsarm.

Verkrijgbaar met verschillend aantal tanden.

Artikelnummer: Nvt

VARIATIES

Beeld	Artikelnummer	Omschrijving	Aantal tanden	Prijs
	KL-LB45009632		96	€187,00 (excl. BTW)
	KL-LB45010832		108	€192,00 (excl. BTW)

GALERIJAFBEELDINGEN

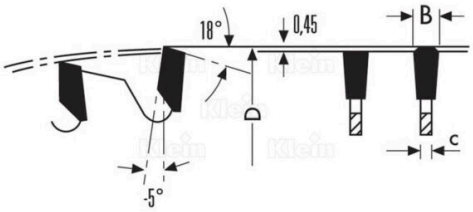

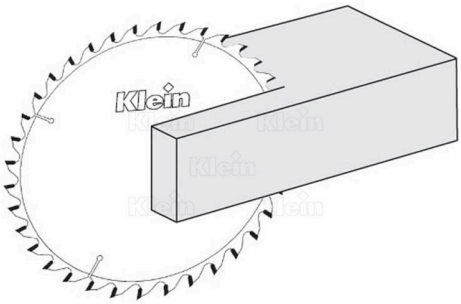

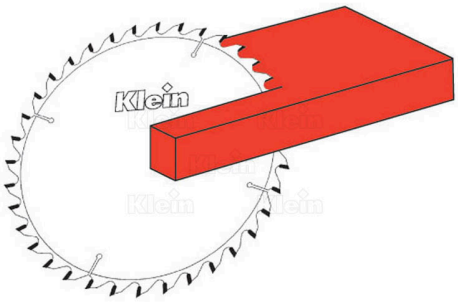

Zaagblad ‘Xtra Cut’ met FZ/TR ‘triple chip’ tanden (vlakdaktand) en een negatieve tandhoek van 5°. Dit

zaagblad is geschikt voor aluminium (vol), PVC en non-ferro metalen. Te gebruiken op zaagtafels. Dit zaagblad biedt een fijne snede en lange standtijd. Een speciale kunsthars in de gleuven zorgt voor meer stabiliteit en vermindert de trillingen van het zaagblad tijdens het werken. Geluidsarm.

Kies voor het juiste aantal tanden voor een optimaal resultaat van uw project. Een laag aantal tanden is geschikt voor snel en ruw zaagwerk. Een hoog aantal tanden behoeft een tragere zaagsnelheid maar zorgt voor een fijne en zuivere zaagsnede. Verkrijgbaar met verschillend aantal tanden.

PRODUCTINFORMATIE

- HW zaagblad voor fijne snede
- FZ/TR ‘triple chip’ tanden
- Voor vol aluminium
- Voor PVC en non-ferro metalen
- Geluidsarm
- Verhoogde stabiliteit, verminderde trillingen
- Negatieve tandhoek 5°

BESCHRIJVING

Zaagblad ‘Xtra Cut’ met FZ/TR ‘triple chip’ tanden (vlakdaktand) en een negatieve tandhoek van 5°. Dit zaagblad is geschikt voor aluminium (vol), PVC en non-ferro metalen. Te gebruiken op zaagtafels. Dit zaagblad biedt een fijne snede en lange standtijd. Een speciale kunsthars in de gleuven zorgt voor meer stabiliteit en vermindert de trillingen van het zaagblad tijdens het werken. Geluidsarm. Kies voor het juiste aantal tanden voor een optimaal resultaat van uw project. Een laag aantal tanden is geschikt voor snel en ruw zaagwerk. Een hoog aantal tanden behoeft een tragere zaagsnelheid maar zorgt voor een fijne en zuivere zaagsnede. Verkrijgbaar met verschillend aantal tanden.

Geen video beschikbaar voor dit product!

DOWNLOADS

Geen downloads beschikbaar.

BIJKOMENDE INFORMATIE

Gewicht	1 kg
Zaagblad diameter	450mm
As diameter	32mm
Tand dikte	4,0mm
Zaagblad dikte	3,2mm
Aantal tanden	108, 96
Meeneemgaten	2/11/63